Wienerberger
Dachlösungen

Tradi Doppelmulden-falzziegel **Tradi 15 (E 20)**

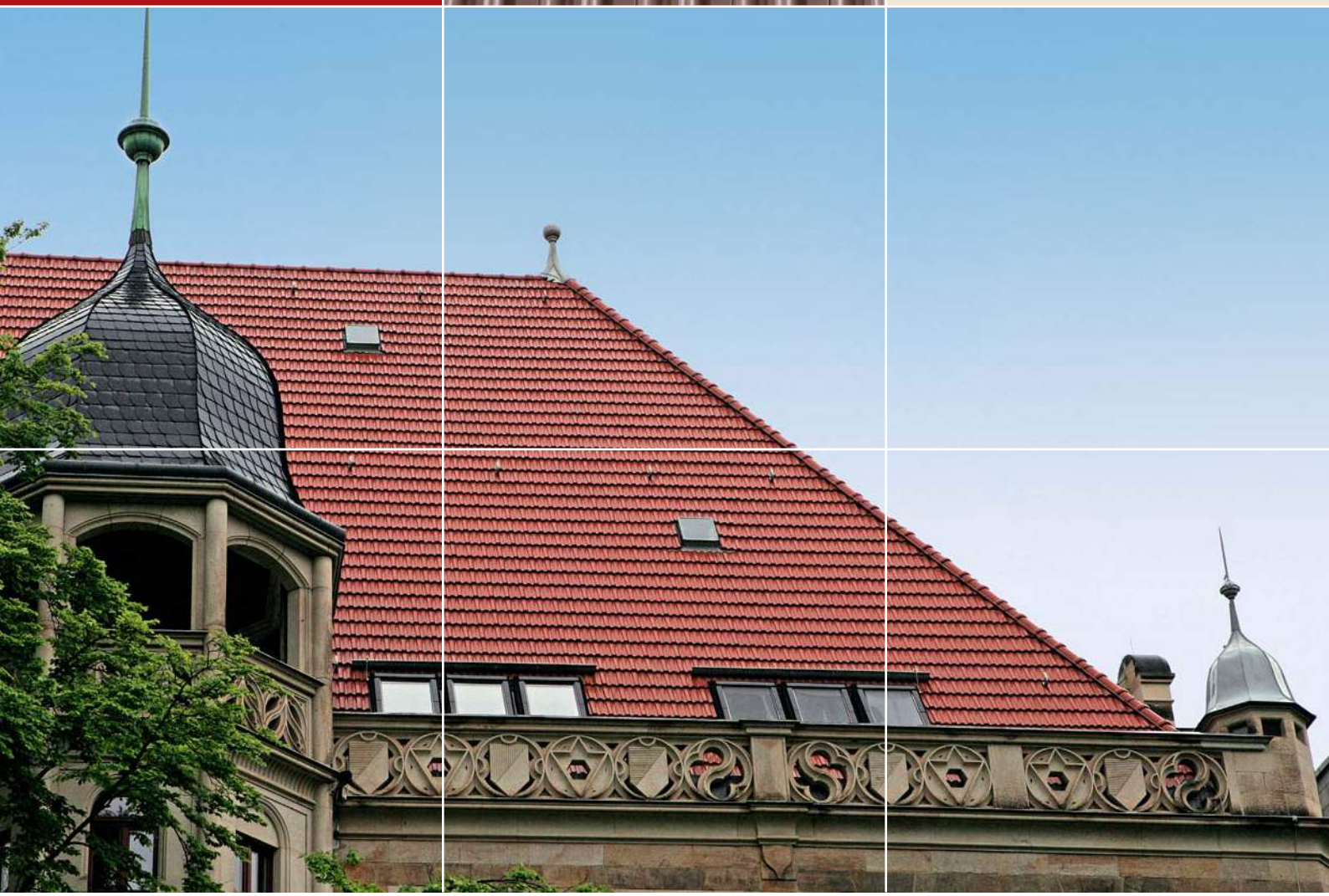

KORAMIC

15 Tradi 15 (E 20)

Naturrot	Engobe	Edelengobe

naturrot

rot engobiert

altschwarz

maron

Der Baustoff Ton hat eine 5.000 Jahre alte Tradition und wird heute besonders aufgrund seiner Natürlichkeit und Wertbeständigkeit geschätzt. Nicht ohne Grund hat sich besonders der Tondachziegel erfolgreich zum Trendprodukt im Dachbereich entwickelt.

Als Tochterunternehmen der Wienerberger AG profitiert die Wienerberger GmbH in Deutschland mit ihrer Dachsparte KORAMIC von über 185 Jahren Erfahrung und Know-how in der Kunst des Ziegelbrennens. Die Synergie von Tradition und Innovationskraft gewährleistet qualitativ hochwertige Produkte. So gelten KORAMIC-Tondachziegel, auf die das Unternehmen 30 Jahre Garantie gewährt, zu Recht als sehr hochwertig, langlebig und äußerst wertbeständig.

Der **Doppelmuldenfalzziegel Tradi 15 (E 20)** vereint überzeugend Tradition und moderne Technik. Das im Neubau und bei Sanierungen gleichermaßen gern eingesetzte Modell ist durch sein geringes Gewicht besonders verarbeiterfreundlich. Aufgrund seiner idealen Kombinierbarkeit mit vielen historischen Modellen ist der Ziegel ebenfalls in der Denkmalpflege äußerst beliebt. Weiterer Pluspunkt: Tradi 15 ist in Reihe und durch halbe Ziegel auch im Verband verlegbar.

Vorteile des Tradi 15 (E 20)

- Decklänge von 33,0–34,0 cm
- Traditioneller Ziegel mit moderner Technik
- Beliebtes Ziegelmodell für Neubau, Sanierung und Denkmalpflege
- Kombinierbar mit vielen historischen Modellen
- In Reihe und Verband verlegbar mit halben Ziegeln
- Verarbeiterfreundlich durch geringes Gewicht von nur ca. 3,1 kg
- Regeldachneigung 30°

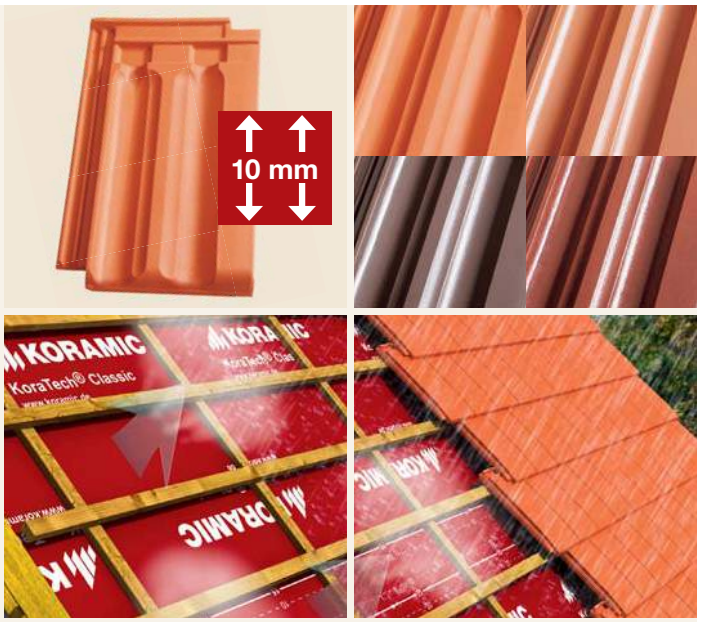

Technische Daten

Bedarf/m² (ca.):	14,6–15,0 Stück
Decklänge (ca.):	33,0–34,0 cm
Mittlere Decklänge (ca.):	33,5 cm
Deckbreite (ca.):	20,2 cm
Größe (ca.):	23,7 x 40,5 cm
Gewicht/Stück (ca.):	3,1 kg
Gewicht/m² (ca.):	45,3 kg
Stück/Paket:	8
Stück/Palette:	256
Regeldachneigung:	30°

Form

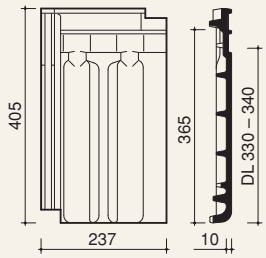

KORAMIC Dachziegel sind ein Naturprodukt, das als eine der keramischen Grundeigenschaften über changierende Farben verfügen kann. Dies gilt besonders für den Farbton maron.

Regeldachneigung

Zulässige Dachneigung / Zuordnung von Zusatzmaßnahmen ohne erhöhte Anforderung

Regeldachneigung
≥ 30°

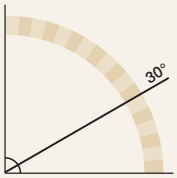

Unterdeckung[1] / Unterdeckung[2] / regensicheres Unterdach
≥ 26° / ≥ 22° / ≥ 18°

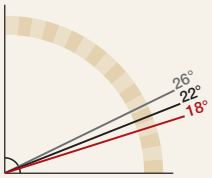

gemäß ZVDH-Merkblatt für Unterdächer, Unterdeckungen und Unterspannungen, Ausgabe Januar 2010

[1] Klasse 4 [2] Klasse 3

15 Tradi 15 (E 20) Zubehör

Ortgänge

	Ortgangziegel links, rechts (3,0 Stück/m)		**Doppelwulstziegel** (3,0 Stück/m)		

First/Grat

	First Nr. 16, Lüfterfirst (3,0 Stück/m)		**First-Anfangziegel**		**First-Endziegel**
	Walmkappe Anfänger		**Walmkappe Ender**		**Gratanfänger**
	Firstklammer Nr. 16		**First Nr. 20, konisch** (2,5 Stück/m)		**First-Anfangziegel**
	First-Endziegel		**Walmkappe Universal** (dreiachsig)		**Gratanfänger**
	Firstklammer Nr. 20		**First-/Gratrolle Universal 320 mm** Rolle 5 m (rot, braun, schwarz)		**First-/Gratrolle Aluminium 320 mm** Rolle 5 m (rot, braun, schwarz)
	Firstlattenhalter Universal höhenverstellbar		**First Nr. 8, Falzfirst** (3,0 Stück/m)		**First-Anfangziegel**
	First-Endziegel		**Walmkappe Universal** (dreiachsig)		**Gratanfänger**
	Firstklammer Nr. 8				

Pult

			Pultdachfirst (3,0 Stück/m)		**Pultdach-Anfangziegel**
	Pultdach-Endziegel		**Firstklammer Pultdachfirst**		

Sonstiges Flächenzubehör

	Lüfterziegel (LQ = 15,0 cm²)		**Flächenziegel** längshalb, DB = 10,1 cm		

Traufe

	Trauf-Lüftungselement PVC (1 m), rot, schwarz		**Vogelschutzgitter/ Trauflüftungsband** Höhe 8 cm, Rolle 5 m (rot, braun, schwarz, weiß)		

Dachdurchgang

Dunstrohrsystem Ton 125 mm
(inkl. Flexschlauch mit Reduzierung)

Abb. nicht modellbezogen

Thermen Durchgangsziegel Ton
NW 110 mm*
NW 125 mm*

Antennensystem Ton
(inkl. Manschette)

Dachbegehungssysteme Metall Universal

Universal-Standrost-Set 42 cm/80 cm
inkl. Halterung und Befestigungsmaterial
(rot, braun, schwarz, rot-braun)

Verbindungselement für Schneefanggitter

Solar-Durchgangsziegel Ton

(inkl. Dichtungsmanschette), Ø ca. 60 mm

Kaltengobe
0,5 l

Schneefangsysteme Metall Universal

Universal-Schneefanghalter
(rot, braun, schwarz, rot-braun)

Schneefanggitter, Länge 3,0 m
(rot, braun, schwarz, rot-braun)

Universal-Rundholzhalter*

Sonstiges KoraTech®-Zubehör

Lichtziegel

Abb. nicht modellbezogen

Sturmklammer,
Lattung 30 x 50 oder 40 x 60 mm

Wrasenlüfter
NW 150 mm*

Abb. nicht modellbezogen

Solarsysteme

Universal-Solarhalter (Metall),
verstellbar

Wand- und Kaminanschluss

Koraflex
320 mm, Rolle 5 m
(rot, braun, schwarz)

Unterdeckbahnen (diffusionsoffen)

KoraTech® Classic
UDB-A,
Gewicht ca. 140 g/m²,
Rolle 50 x 1,50 m = 75 m²

KoraTech® Classic S
mit integriertem Klebestreifen, UDB-A,
Gewicht ca. 140 g/m²,
Rolle 50 x 1,50 m = 75 m²

KoraTech® Classic 2S
mit zwei integrierten Klebestreifen, UDB-A,
Gewicht ca. 140 g/m²,
Rolle 50 x 1,50 m = 75 m²

KoraTech® Premium S
mit integriertem Klebestreifen, UDB-A,
Gewicht ca. 215 g/m²,
Rolle 50 x 1,50 m = 75 m²

KoraTech® Premium 2S
mit zwei integrierten Klebestreifen, UDB-A,
Gewicht ca. 215 g/m²,
Rolle 50 x 1,50 m = 75 m²

KoraTech® Multi Tape
Universalklebeband,
Rolle 25 m, Breite 60 mm

KoraTech® Nail Tape Butyl
Nageldichtband,
Rolle 30 m, Breite 50 mm

KoraTech® Nail Fluid
Nageldichtmasse,
Bedarf: ca. 1 Flasche/50 m

KoraTech® Nail Tape Foam
Nageldichtband,
Rolle 30 m, Breite 55 mm

KoraTech® Multi Fix
Anschlusskleber,
Kartusche 310 ml

15 Tradi 15 (E 20) Technik

Zuordnung von Zusatzmaßnahmen außer bei untergeordneten Gebäuden für **Tradi Doppelmuldenfalzziegel Tradi 15 (E 20),** nach den Grundregeln des ZVDH, 30° Regeldachneigung, Mindestdachneigung 10°

Erhöhte Anforderungen

Nutzung
- Nutzung des Dachgeschosses insbesondere zu Wohnzwecken

Konstruktion
- besondere Dachformen
- große Sparrenlängen
- stark gegliederte Dachflächen

Klimatische Verhältnisse
- exponierte Lage
- extreme Standorte
- schneereiche Gebiete
- besondere Witterungsverhältnisse

Dach-neigung	keine weitere erhöhte Anforderung	eine weitere erhöhte Anforderung	zwei weitere erhöhte Anforderungen	drei weitere erhöhte Anforderungen
≥ 30°	KoraTech® Classic/Classic S/ Classic 2S KoraTech® Premium S/Premium 2S	KoraTech® Classic/Classic S/ Classic 2S KoraTech® Premium S/Premium 2S	KoraTech® Classic/Classic S/ Classic 2S KoraTech® Premium S/Premium 2S	KoraTech® Classic S/Classic 2S KoraTech® Premium S/Premium 2S
≥ 26°	KoraTech® Classic S/Classic 2S KoraTech® Premium S/Premium 2S	KoraTech® Classic S/Classic 2S KoraTech® Premium S/Premium 2S	KoraTech® Classic S/Classic 2S und Zubehör* KoraTech® Premium S/Premium 2S und Zubehör*	KoraTech® Classic S/Classic 2S und Zubehör* KoraTech® Premium S/Premium 2S und Zubehör*
≥ 22°	KoraTech® Premium S/Premium 2S und Zubehör*	KoraTech® Premium S/Premium 2S und Zubehör*	KoraTech® Premium S/Premium 2S und Zubehör*	KoraTech® Premium S/Premium 2S und Zubehör*
≥ 10°	*Rücksprache mit KORAMIC-Anwendungstechnik*	*Rücksprache mit KORAMIC-Anwendungstechnik*	*Rücksprache mit KORAMIC-Anwendungstechnik*	*Rücksprache mit KORAMIC-Anwendungstechnik*

Die in der Tabelle genannten Zusatzmaßnahmen sind Mindestmaßnahmen unter Berücksichtigung der Tabellen des Merkblattes Unterdächer, Unterdeckungen, Unterspannungen des ZVDH, Ausgabe Januar 2010. Untergeordnete Gebäude sind Gebäude wie z. B. Carports und Scheunen. Erhöhte Anforderungen gemäß Kapitel 1.1.3. Fachregel ZVDH. * gemäß Herstellerrichtlinie Wienerberger GmbH

Ortgang – Detail mit Ortgangziegel

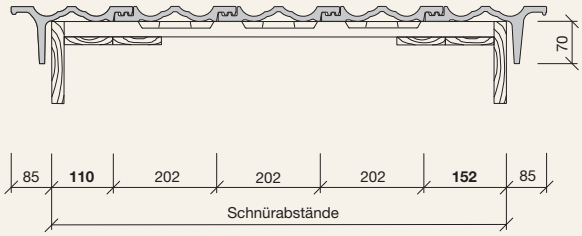

Ortgang – Detail mit Doppelwulstziegel

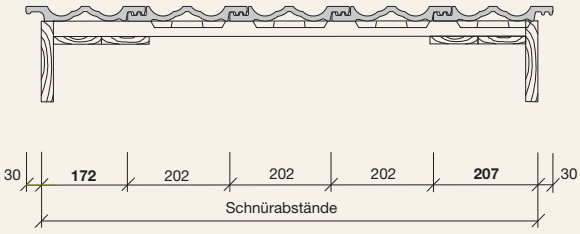

First – Detail

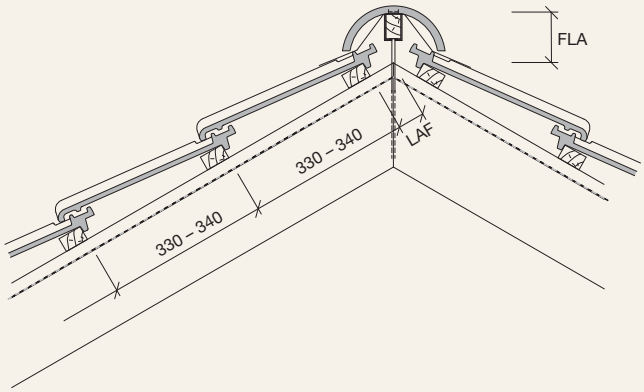

Abluft am First

≥ 0,5 ‰ der zugehörigen Dachfläche, jedoch mindestens 50 cm²/m First

First Nr. 16, Lüfterfirst mit First-Gratabdeckband

DN°	15°	20°	25°	30°	35°	40°	45°	50°	55°
LAF in mm	–	65	60	55	50	50	55	60	65
FLA in mm	–	60	50	40	30	30	30	25	20

First Nr. 20, konisch mit First-Gratabdeckband

DN°	15°	20°	25°	30°	35°	40°	45°	50°	55°
LAF in mm	–	55	55	50	50	45	40	35	30
FLA in mm	–	85	80	75	70	60	55	60	65

Die angegebenen Maße gelten für Dachlatten mit dem Querschnitt 30 x 50 mm.

Pult – Detail

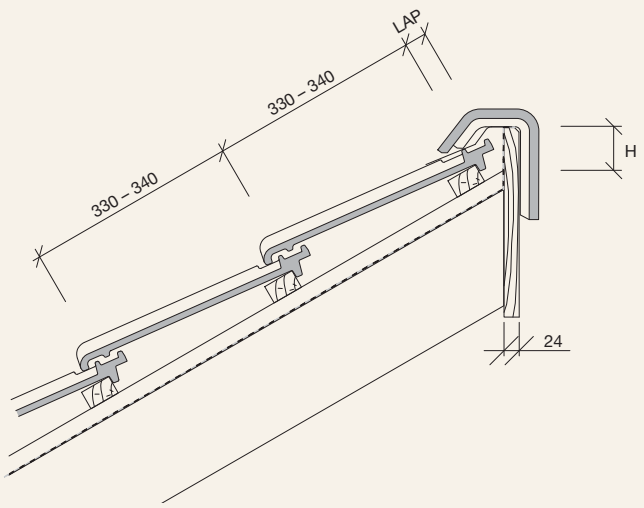

Abluft am Pult

≥ 2 ‰ der zugehörigen Dachfläche, jedoch mindestens 200 cm²/m Pultfirst

Pultdachfirst mit First-Gratabdeckband

DN°	15°	20°	25°	30°	35°	40°	45°	50°	55°
LAP in mm	50	45	40	35	30	25	20	15	–
H in mm	85	80	75	70	65	65	60	60	–

Die angegebenen Maße gelten für Dachlatten mit dem Querschnitt 30 x 50 mm.

Trauf – Detail

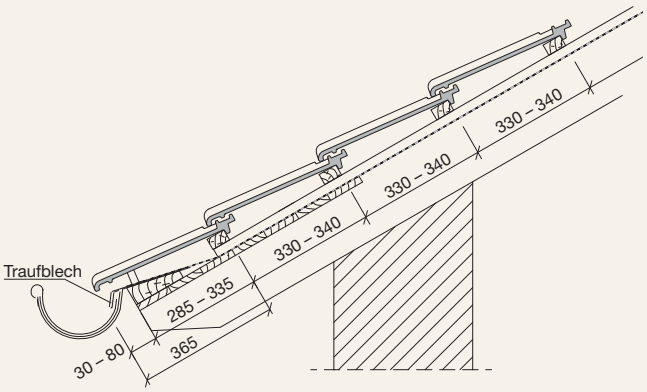

Zuluft an der Traufe

≥ 2 ‰ der zugehörigen Dachfläche, jedoch mindestens 200 cm²/m Traufe

Traufenüberstand nach örtlichen Gegebenheiten, Sparrenlänge, Dachneigung und Rinnengröße bauseits ermitteln (variabel 30 bis 80 mm)

Abstand Traufe zur 1. Lattung
365 mm abzüglich Traufüberstand = 285 bis 335 mm
Wir empfehlen den Einsatz eines Traufbleches.

Wienerberger GmbH

Oldenburger Allee 26
D-30659 Hannover

Telefon (05 11) 6 10 70-0
Fax (05 11) 61 44 03
info@koramic.de
www.koramic.de

46015 12/11 2.0